e-tron GT &
RS e-tron GT

Hinnakiri 2022

Audi e-tron GT

2022

Mark ja mudel	**Aku,** Neto / Bruto kWh	**Mudelikood**	**Energiatarve,** kombineeritud kWh/100 km	**Võimsus**, kW	**Pöördemoment**, Nm	**Hind km-ga,** EUR
e-tron GT quattro	83,7 / 93,4	F83 RJ7	21,8 - 19,9 (WLTP) 19,6 - 18,8 (NEFZ)	350	630	**102 500,00**
RS e-tron GT quattro	83,7 / 93,4	F83 RH7	22,6 - 20,6 (WLTP) 20,2 - 19,3 (NEFZ)	440	830	**143 900,00**

Reval Auto Esindused OÜ jätab endale õiguse muuta hindu ette teatamata, käesolev hinnakiri muudab kehtetuks varasemad.

Audi e-tron GT & RS e-tron GT standardvarustus

		e-tron GT	RS e-tron GT
IW3	**"Audi connect" hädaabi, teenindus ning juhtimine –** hädaabi- ja rikkekõne valmidus; telefoni myAudi rakenduse kaudu: asukoht, olek, sõiduandmed, kliimaseadme juhtimine, alarmsignalisatsiooni teavitused	●	●
4UF	**"Airbag" - täismõõdus turvapadjad juhile ja kaassõitjale,** sh kaassõitja turvapadja väljalülitamise võimalus	●	●
4X4	**"Airbag" - külgturvapadjad esi- ja tagaistmetel koos peaturvapatjadega külgmiste klaaside ulatuses**	●	●
6K8/QK1	**"Audi pre sense FRONT, BASIC" - integreeritud turvalisus-süsteem** (hoiatab juhti takistustest teel ning hoidmaks ära kokkupõrget vähendab sõidukiirust, ohu korral automaatne esiistmete turvavööde pingutus)	●	●
6I3	**Assistentsüsteem - sõidurajalt kõrvalekaldumise hoiatussüsteem**	●	●
J9K	**Aku - 93 kWh liitium-ioon tüüpi aku** (tehasegarantiiga 8 aastat või läbisõiduni 160 000 km)	●	●
4I3/7AA	**"Comfort key" -** võtmeta avamis- ja lukustamissüsteem, sh sensoriga kontrollitav pagasiruumiluugi mugavus-avamine	●	●
QV3	**Digitaalsignaali vastuvõtt raadiole - DAB** (signaali vastuvõtt sõltub asukohamaal pakutavatest raadiokanalitest)	●	●
4ZD	**Disainipakett** (eksterjöör) **- "Black appearance"**, sh musta värvi detailid kaitseraudadel ning külgede alaosas	o	●
5MT	**Dekoorliistud interjööris - grafiit-hall**	●	o
5MY	**Dekoorliistud interjööris - pallaadium-hõbe**	o	●
8G9 8IY/8VM	**Esi- ja tagalaternad LED-tehnoloogiaga, sh dünaamilised suunatuled esi- ja tagalaternates ning automaatse lülitusega päevasõidutuled**	●	-
8G4/8IY 8VM	**Esilaternad "Matrix LED" tehnoloogiaga, tagalaternad LED-tehnoloogiaga, sh dünaamilised suunatuled esi- ja tagalaternates ning automaatse lülitusega päevasõidutuled**	o	●
GM3	**E-tron Sport sound - digitaalselt loodud sportlikumad sõiduhelid**	o	●
FP1	**"Functions on demand" - võimaldab autole myAudi veebipoest erinevaid funktsioone juurde tellida** (täpsem info Audi esindusest)	●	●
EA0	**Garantii - 2 aastat, läbisõidupiiranguta**	●	●
6H0	**Iluvõre ääris - Hekla-hall**	●	o
6H1	**Iluvõre - värvitud kerevärvi**	o	●
4A3	**Istmed - elektrilise soojendusega esiistmed**	●	●
3L5	**Istmed - esiistmete elektriline kõrguse, kauguse roolist ja seljatoe kalde reguleerimise võimalus**	●	-
3L4	**Istmed - esiistmete elektriline kõrguse, kauguse roolist ja seljatoe kalde reguleerimise võimalus** (juhiiste mäluga)	o	●
Q1G/N4M	**Istmed - eesmised istmed sportistmed, kaetud nahkpolstriga kombineerituna kunstnahk polstriga** (mono. pur 550)**,** sh nahaga kaetud istmete peatoed ja käetugi	●	-
Q2J/N7U	**Istmed - eesmised istmed sport "Plus", kaetud mikrofiiber "Dinamica" kombineerituna kunstnahk polstriga** (mono. pur 550)**,** sh nahaga kaetud istmete peatoed ja käetugi	o	●
3A1	**Istmed - ISOFIX kinnitused ja "Top Tether" tagaistmetel**	●	●
0TD	**Jalamatid ees ja taga**, veluurist	●	●
3FG	**Katuseluuk - panoraam katus, toonitud, mitte-avanev**	●	●
4KC/4GF	**Klaasid - esiklaas kihiline, kõik klaasid kergelt roheka tooniga**	●	●
KH5	**Kliimaseade "Deluxe" - kolme tsooniline, elektroonilise reguleerimisega eraldi juhile, kaassõitjale ja tagaistujatele**	●	●
ZZZ	**Käetugi esiistmete vahel**	●	●
9VD	**Kõlarisüsteem - "Audi Sound System" -** 10 kõlarit kogu väljundvõimsusega 150 vatti	●	-
9VS	**Kõlarisüsteem - "Bang & Olufsen Premium Sound System 3D kõlaga" -** 16 kõlarit, 15 kanaliga helivõimendi, kogu väljundvõimsusega 710 vatti	o	●
6NJ	**Laepolster - musta värvi tekstiilpolster**	●	●
7HA	**Laiendatud nahapakett - kunstnahkpolstriga kaetud osaliselt keskkonsool, uste käetoed ja armatuuri ülaosa**	●	●
4ZC	**Liistud - musta värvi liistud külgmiste akende ümber**	●	-
JS1	**Laadimisliides - lisa AC laadimisliides kõrvalistuja pool** (laadida saab vaid ühe liidese kaudu korraga)	●	●
70T/73P 76H	**Laadimiskaablid - tava- ja tööstuspistikuga laadimiskaabel, sh Mode-3 laadimiskaabel** (kuni 22 kW)	●	●
NW1	**Laadimissüsteem "compact" -** laadimisjuhtseade (4,5m pikkune laadimiskaabel)	●	●
KB3	**Laadimissüsteem - kuni 11 kW laadimisvõimsus**	●	●

Audi e-tron GT & RS e-tron GT standardvarustus

		e-tron GT	RS e-tron GT
7M0	**Läve katteliistud alumiiniumist ees ja taga**	●	-
7M9	**Läve katteliistud alumiiniumist ees ja taga, valgustusega**	o	●
7UG/IT3	**MMI® navigatsioon "Plus" koos "Audi virtual cockpit",** sh "MMI® touch response", "Audi connect" (kehtivusega 3 aastat) ja 10,1-tolline puutetundlik värviekraan	●	●
IU1	**Meedialiides - "Audi smartphone interface"**	●	●
7X2	**Parkimisabi "Plus" auto esi- ja tagaosas - akustiline hoiatustoon ja graafiline näit MMI® ekraanil**	●	●
6XD	**Peeglid - välispeeglid elektriliselt reguleeritavad ja soojendatavad**	●	-
6XL	**Peeglid - välispeeglid elektriliselt reguleeritavad, soojendatavad, kokkuklapitavad ning automaatselt tumenevad, sh mälu-funktsioon**	o	●
6FA	**Peeglid - välispeeglite korpus värvitud kerevärvi, integreeritud LED-suunatuledega**	●	o
6FJ	**Peeglid - välispeeglite korpus värvitud kõrgläike musta värvi**	o	●
4L6	**Peeglid - automaatselt tumenev sisepeegel**	●	●
1LS/2EB	**Pidurid - pidurisadulad värvitud kõrgläike mustaks**	●	-
PC1	**Pidurid - volframkarbiidkattega pidurikettad, sh pidurisadulad värvitud kõrgläike mustaks**	o	●
5XC	**Päikesesirmid juhile ja kaassõitjale, valgustusega ja "make-up" peeglitega**	●	●
8T6	**Püsikiirushoidja - "Cruise control"** (toimib kiirusel 20 - 200 km/h)	●	●
1X1/GH1	**quattro® - pidev nelikvedu asümmeetrilise/dünaamilise jõu jaotamisega**	●	-
1X1/GH3	**quattro® - pidev nelikvedu asümmeetrilise/dünaamilise jõu jaotamisega ja iselukustuva tagadiferentsiaaliga**	o	●
1G8	**Rehviparanduskomplekt**	●	●
7K3	**Rehvirõhu/-temperatuuri kontrollsüsteem anduritega -** optilise ja akustilise hoiatusega ühe või enama ratta rõhukao korral, sh kuvatakse rehvitemperatuuri näidud	●	●
1XW	**Rooliratas - multifunktsionaalne "Plus"** (12 juhtnuppu) **kolme kodaraga sportrool, käiguvahetusfunktsiooniga ning "lõigatud" alaosaga**	●	-
1XP	**Rooliratas - multifunktsionaalne "Plus"** (12 juhtnuppu) **kolme kodaraga sportrool, käiguvahetusfunktsiooniga, "lõigatud" alaosaga ja elektrilise soojendusega**	o	●
2C5	**Roolisamba asendi manuaalne reguleerimine, võimaldab muuta rooliratta kõrgust ja kaugust istmest**	●	-
2C7	**Roolisamba asendi elektriline reguleerimine, võimaldab muuta rooliratta kõrgust ja kaugust istmest**	o	●
QZ7	**Roolivõimendi - elektromehaaniline, kiirustundlik**	●	●
GA2	**Seisusoojendus-/jahutus "Comfort" -** võimaldab taimeri kaudu käivitada soojenduse või ventilatsiooni (peeglite, klaaside, rooli ja istmesoojenduse aktiveerimine)	●	●
9M3	**Soojuspump - elektrikomponentidest tekkivat soojusenergiat ning välisõhku kasutatakse auto salongi soojendamiseks**	●	●
9ZX	**Telefon-/meedialiides - "Bluetooth interface"**	●	●
4QE/9P6	**Turvavööd kõikidel istmetel, lukustatuse kontrollsüsteemiga** ja esiistmetel turvavöö kõrguse seadistamise võimalusega	●	●
2Z8	**Tähised - mudeli tähis tagaluugil**	●	●
QQ0	**Valgustus - baasvalgustus salongis** , sh jalaruumi, pagasiruumi ja kindalaeka valgustus, lugemistuled ja "make-up" valgustus salongi eesosas, sisenemistuled ees ja taga	●	-
QQ2	**Valgustuspakett II - "Ambient lighting package Plus" -** "Ambient" ja kontuurvalgustus kogu autos (võimalik valida 30 värvitooni vahel)	o	●
1PC	**Vargusevastased rattapoldid, võimaldavad ratast vabastada ainult spetsiaalse adapteri abil**	●	●
1T3/KPV	**Ohukolmnurk, tõkiskingad, autoapteek, helkurvest ja tulekustuti**	●	●
1BH	**Vedrustus - tavavedrustus koos vedrustuse mugavuse seadistamise võimalusega**	●	-
1BK	**Vedrustus "Adaptive air suspension" - elektrooniliselt seadistatav õhkvedrustus**	o	●
47G	**Veljed - kergmetallveljed 8,0J/10,0J x 19", 5-kodaraga "Aero" disain** , rehvidega 225/55 R19 | 275/45 R19	●	-
47K	**Veljed - kergmetallveljed 9,0J/11,0J x 20", 5-topeltkodaraga disain, plaatina-hall,** rehvidega 245/45 R20 | 285/40 R20	o	●

● - standardvarustus; - võimalus puudub; o - lisavarustus

Lisavarustus Audi e-tron GT & RS e-tron GT

2022

Kood	Lisavarustus		Hind, EUR
PCM	**Assistentpakett "City" -** sõiduraja vahetamise abisüsteem koos ristmikuassistendiga (ristisuunalise liikluse hoiatus)	ainult koos 6XK/PV3	1 520,00
PCC/6I6	**Assistentpakett "Tour" -** adaptiivne püsikiirushoidja ning liiklusmärkide kaamera-põhine tuvastussüsteem	ainult koos 6XK/PV3; 8G4/PXC	2 125,00
PCY/6I6	**Assistentpakett "Plus" -** parkimisassistent koos 360° kaameratega, sõiduraja vahetamise abisüsteem koos ristmikuassistendiga, adaptiivne püsikiirushoidja ja liiklusmärkide kaamera-põhine tuvastussüsteem	ainult koos 6XK/PV3; 8G4/PXC	5 630,00
PCF	**Assistentpakett "Parking" -** parkimisabi "Plus" ja 360° kaamerad	ainult koos 6XK/PV3	1 990,00
PCV	**Assistentpakett - parkimisassistent, sh parkimisabi auto esi- ja tagaosas koos 360° kaameratega** (sõiduk pargib end ise, kuid juht peab all hoidma keskkonsoolis asetsevat P nuppu)	ainult koos 6XK/PV3	1 880,00
7I1	**"Audi connect" jälgimissüsteem** (täpsem info Audi esindusest)		810,00
PGB	**Alarmseade -** lisaks "Comfort key" võimalustele, lisanduvad salongi mahuandurid ja äravedamiskaitse läbi kallutusanduri		565,00
5MT	**Dekoorliistud interjööris - grafiit-hall**	RS e-tron GT	0,00
5MY	**Dekoorliistud interjööris - pallaadium-hõbe**	e-tron GT	495,00
7TN	**Dekoorliistud interjööris - hallikas-pruun pähklipuit**		865,00
5MH	**Dekoorliistud interjööris - "Carbon Twill"** (matt)		1 350,00
5L1	**Disainipakett** (eksterjöör) **- ukseliistud kõrgläike Carbon'ist**	RS e-tron GT	2 025,00
5L2	**Disainipakett** (eksterjöör) **- Carbon'ist õhukanalid esikaitseraual ning taga diffuusor**	RS e-tron GT	2 810,00
5L3	**Disainipakett** (eksterjöör) **- ukseliistud, õhukanalid esikaitseraual ning taga diffuusor Carbon'ist**	RS e-tron GT	4 830,00
4ZD	**Disainipakett** (eksterjöör) **- "Black appearance"**, sh musta värvi detailid kaitseraudadel ning külgede alaosas	e-tron GT	1 460,00
4ZP	**Disainipakett** (eksterjöör) **- "Black appearance Plus",** sh musta värvi detailid kaitseraudadel, külgede alaosas ning "Audi rõngad" auto esi- ja tagaosas	e-tron GT	1 745,00
4ZP	**Disainipakett** (eksterjöör) **- "Black appearance Plus",** sh musta värvi detailid kaitseraudadel, külgede alaosas ning "Audi rõngad" auto esi- ja tagaosas	RS e-tron GT	340,00
PA2	**Dünaamika pakett -** sh iselukustuv diferentsiaal (GH3), juhitav tagatelg (0N5), elektrooniliselt seadistatav õhkvedrustus (1BK) ning roolivõimendi "Power Steering Plus" (1N8)	e-tron GT	4 930,00
8G4	**Esilaternad "Matrix LED" tehnoloogiaga**	e-tron GT	1 730,00
PXC	**Esilaternad "Matrix LED koos Audi laser light" tehnoloogiaga, sh dünaamilised animatsioonid esi- ja tagalaternates**	e-tron GT	3 250,00
PXC	**Esilaternad "Matrix LED koos Audi laser light" tehnoloogiaga, sh dünaamilised animatsioonid esi- ja tagalaternates**	RS e-tron GT	2 135,00
KS1	**Esiklaasile info kuvamise võimalus - "Head-up display"**		1 575,00
GM3	**E-tron Sport sound - digitaalselt loodud sportlikumad sõiduhelid**	e-tron GT	565,00
6H1	**Iluvõre - värvitud kerevärvi**	e-tron GT	395,00
Q2J	**Istmed - esiistmed sportistmed "Plus"**	e-tron GT ainult koos N2Y/N7U	2 235,00
Q1J	**Istmed - esiistmed sportistmed "Pro"**	e-tron GT ainult koos N0Q	4 370,00
Q1J	**Istmed - esiistmed sportistmed "Pro"**	RS e-tron GT ainult koos N0Q	2 250,00
4D3	**Istmed - esiistmed ventilatsioonifunktsiooniga**	ainult koos Q1J	0,00
4D5	**Istmed - esiistmed ventilatsiooni- ja massaaźi-funktsiooniga**	ainult koos Q1J	845,00
4A4	**Istmed - istmesoojendus elektriline esi- ja tagaistmetele**		450,00
PV3	**Istmed - juhiiste mäluga,** sh roolisamba asendi elektriline reguleerimine (2C7) ning mäluga välispeeglid (6XL)	e-tron GT	1 015,00
N0Q	**Istmed - perforeeritud nahk kärjekujuliste õmblustega,** sh istme küljed, peatoed ja tagumine keskmine iste "Nappa" nahast	ainult koos Q1J; 4D3/4D5	0,00

Kood	Lisavarustus		Hind, EUR
N2Y	**Istmed - kaetud tekstiilpolstriga "Kaskade" kombineerituna kunstnahk polstriga** (mono.pur 550)	ainult koos Q2J	**0,00**
N7U	**Istmed - kaetud mikrofiiber "Dinamica" kombineerituna kunstnahk polstriga** (mono. pur 550)**,** sh nahaga kaetud istmete peatoed ja käetugi	ainult koos Q2J	**0,00**
YSR	**Jalamatid - "Audi exclusive"**		**485,00**
YTU	**Jalamatid - "Audi exclusive" -** "RS" logodega	RS e-tron GT	**775,00**
3FI	**Katus valmistatud süsinikkiuga tugevdatud plastist**, vähendab auto massi ning langetab auto raskuskeset		**4 215,00**
4GK	**Klaasid - esiklaasi ülaosas halli värvi toonriba**		**115,00**
4GY	**Klaasid - esiklaas suurendatud mürasummutus- ja valguspeegeldusvõimega**		**510,00**
QL5	**Klaasid tumendatud alates B-piilarist tahapoole** ("Privacy Glass")		**510,00**
VW0	**Külgmised klaasid topeltklaasid** (parandamaks auto sisemist mürataset)		**775,00**
9VS	**Kõlarisüsteem "Bang & Olufsen Premium Sound System 3D kõlaga"** (16 kõlarit, 15 kanaliga helivõimendi kogu väljundvõimsusega 710 vatti)	e-tron GT	**1 350,00**
NJ2	**Laadija seinakinnitus ja pistiku hoidik**		**135,00**
NW2	**Laadimissüsteem "connect" -** laadimisjuhtseade (2,5m pikkune laadimiskaabel), võimaldab sõidukit laadida võimsusega kuni 22 kW **NB! - 22 kW laadimisvõimsus ainult KB4 olemasolul**		**1 430,00**
KB4	**Laadimissüsteem -** lisab sõidukile 22 kW laadimisvalmiduse		**1 870,00**
EH2	**Laadimiskaabel - 7,5m pikkune laadimiskaabel**	ainult koos NW2	**95,00**
6NC	**Laepolster - mikrofiiber "Dinamica" musta värvi**		**2 305,00**
7HD	**Laiendatud nahapakett - keskkonsool, uste käetoed ja armatuuri ülaosa kaetud nahkpolstriga "Nappa" kombineerituna mikrofiiber "Dinamica"**	ainult koos Q1J/Q2J	**1 880,00**
PEH	**Laiendatud nahapakett - juhi infosüsteemi ümbrus, uksepolstri keskosad ja keskkonsooli ülaosa kaetud mikrofiiber "Dinamica" polstriga**	ainult koos 2PF; Q2J	**675,00**
PEF	**Laiendatud nahapakett - sh punaste kontrastõmblustega armatuuri ülaosa, keskkonsool, uksepolstrid, uste käetoed**, **rooliratas, turvavööd ning jalamatid**	RS e-tron GT ainult koos N0Q	**2 135,00**
PEG	**Laiendatud nahapakett - sh hallide kontrastõmblustega armatuuri ülaosa, keskkonsool, uksepolstrid, uste käetoed**, **rooliratas, turvavööd ning jalamatid**	RS e-tron GT ainult koos N0Q	**2 135,00**
7M9	**Läve katteliistud alumiiniumist ees ja taga, valgustusega**	e-tron GT	**565,00**
VT3	**Läve katteliistud kõrgläikega "Carbon" ees ja taga, valgustusega**	e-tron GT	**1 125,00**
VT3	**Läve katteliistud kõrgläikega "Carbon" ees ja taga, valgustusega**	RS e-tron GT	**565,00**
KA2	**Parkimisabi - kaamera auto tagaosas**		**530,00**
6XK	**Peeglid - välispeeglid elektriliselt kokkuklapitavad ja automaatselt tumenevad**	e-tron GT	**395,00**
6FA	**Peeglid - välispeeglite korpus värvitud kerevärvi**	RS e-tron GT	**0,00**
6FJ	**Peeglid - välispeeglite korpus värvitud kõrgläike musta värvi**	e-tron GT ainult koos 4ZD/4ZP	**120,00**
6FQ	**Peeglid - välispeeglite korpus "Carbon"**	RS e-tron GT	**770,00**
PC1	**Pidurid - volframkarbiidkattega pidurikettad, sh pidurisadulad värvitud kõrgläike mustaks**	e-tron GT ainult koos 20"/21" velgedega	**3 260,00**
PC2	**Pidurid - volframkarbiidkattega pidurikettad, sh pidurisadulad värvitud kõrgläike oranžiks**	e-tron GT ainult koos 20"/21" velgedega	**3 820,00**
PC3	**Pidurid - volframkarbiidkattega pidurikettad, sh pidurisadulad värvitud kõrgläike punaseks**	e-tron GT ainult koos 20"/21" velgedega	**3 820,00**
PC5	**Pidurid - keraamilised pidurid ees ja taga, sh pidurisadulad värvitud antratsiit-halliks**	e-tron GT ainult koos 20"/21" velgedega	**9 545,00**
PC6	**Pidurid - keraamilised pidurid ees ja taga, sh pidurisadulad värvitud kõrgläike punaseks**	e-tron GT ainult koos 20"/21" velgedega	**10 105,00**
PC2	**Pidurid - volframkarbiidkattega pidurikettad, sh pidurisadulad värvitud kõrgläike oranžiks**	RS e-tron GT	**565,00**
PC3	**Pidurid - volframkarbiidkattega pidurikettad, sh pidurisadulad värvitud kõrgläike punaseks**	RS e-tron GT	**565,00**
PC5	**Pidurid - keraamilised pidurid ees ja taga, sh pidurisadulad värvitud antratsiit-halliks**	RS e-tron GT	**6 290,00**
PC6	**Pidurid - keraamilised pidurid ees ja taga, sh pidurisadulad värvitud kõrgläike punaseks**	RS e-tron GT	**6 850,00**
PC7	**Pidurid - keraamilised pidurid ees ja taga, sh pidurisadulad värvitud kõrgläike siniseks**	RS e-tron GT	**6 850,00**

Kood	Lisavarustus		Hind, EUR
GH3	**quattro® - iselukustuva tagadiferentsiaaliga**	e-tron GT ainult koos 1BK	**1 685,00**
2PF	**Rooliratas - multifunktsionaalne "Plus"** (12 juhtnuppu) **kolme kodaraga sportrool kaetud "Alcantara" nahaga, käiguvahetusfunktsiooniga ja "lõigatud alaosaga"**	ainult koos PEH/PEF/PEG	**0,00**
1XP	**Rooliratas - multifunktsionaalne "Plus"** (12 juhtnuppu) **kolme kodaraga sportrool, käiguvahetusfunktsiooniga, "lõigatud" alaosaga ja elektrilise soojendusega**	e-tron GT	**215,00**
YVN	**Rooliratas - "Alcantara"/nahk polstriga, sh "12-o'clock" märgis roolil - "Audi Exclusive"**	ainult koos 1XW/2PF	**1 405,00**
1N8	**Roolivõimendi "Power Steering Plus" -** suurendab sõidudünaamikat ja sõidumugavust ning muudab manööverdamise kergemaks (erinevate režiimide valik "Audi drive select" abil)		**170,00**
PHZ	**Roolimine - roolivõimendi "Power Steering Plus" + nelikroolimine ehk juhitav tagatelg**	ainult koos 1BK	**1 565,00**
9JD	**Suitsetaja pakett - tuhatoos ja sigaretisüütaja keskkonsoolis**		**70,00**
9ZV	**Telefon ja kommunikatsioon - "Audi phone box Light"**, universaalne telefonialus käetoes esiistmete vahel võimaldamaks telefonikõnesid läbi "Bluetooth" ühenduse		**340,00**
9ZE/GB1	**Telefon ja kommunikatsioon - "Audi phone box" koos LTE-toega**, universaalne telefonialus käetoes esiistmete vahel võimaldamaks telefonikõnesid läbi "Bluetooth" ühenduse		**565,00**
6A2	**Tulekustuti valmidus kõrvalistuja istme juures**		**30,00**
YTQ	**Turvavööd - musta värvi, ääred kontrastõmblustega "Audi exclusive"** (tagumine keskmine vöö ilma kontrastõmblusteta)		**1 685,00**
2Z0	**Tähised - mootori tehnoloogia/võimsusindeksi ja mudeli tähisteta tagaluugil**		**0,00**
2V4	**Õhuionisaator salongi esiosas -** ioniseerides õhku vähendatakse kahjulikke lenduvaid osakesi ja mikroobe, mis parandab õhu kvaliteeti auto salongis		**270,00**
9R1	**Öise nägemise assistent -** pimedas sõitmise abifunktsioon, mis tuvastab jalakäija ja samuti suuremad loomad ning annab neist hoiatuse juhile		**2 415,00**
QQ2	**Valgustuspakett II - "Ambient lighting package Plus" -** "Ambient" ja kontuurvalgustus kogu autos (võimalik valida 30 värvitooni vahel)	e-tron GT	**645,00**
1BK	**Vedrustus "Adaptive air suspension" - elektrooniliselt seadistatav õhkvedrustus**	e-tron GT	**1 685,00**
VC2	**Väravapult "HomeLink" -** integreeritud programmeeritav kaugjuhtimispult garaaži/värava uste avamiseks ja sulgemiseks		**285,00**
F75	**Veljed - kergmetallveljed 8,0J/10,0J x 19", 5-kodaraga "Aero" disain, osaliselt poleeritud ,** rehvidega 225/55 R19 | 275/45 R19	e-tron GT	**340,00**
47K	**Veljed - kergmetallveljed 9,0J/11,0J x 20", 5-topeltkodaraga disain, plaatina-hall,** rehvidega 245/45 R20 | 285/40 R20	e-tron GT	**1 125,00**
47H	**Veljed - kergmetallveljed 9,0J/11,0J x 20", 5-topeltkodaraga "Offset" disain, musta värvi, osaliselt poleeritud,** rehvidega 245/45 R20 | 285/40 R20	e-tron GT	**1 465,00**
47H	**Veljed - kergmetallveljed 9,0J/11,0J x 20", 5-topeltkodaraga "Offset" disain, musta värvi, osaliselt poleeritud,** rehvidega 245/45 R20 | 285/40 R20	RS e-tron GT	**340,00**
47I	**Veljed - kergmetallveljed 9,0J/11,0J x 20, 5-kodaraga "Aero Module" disain, musta värvi, osaliselt poleeritud,** rehvidega 245/45 R20 | 285/40 R20	e-tron GT	**1 970,00**
47I	**Veljed - kergmetallveljed 9,0J/11,0J x 20, 5-kodaraga "Aero Module" disain, musta värvi, osaliselt poleeritud,** rehvidega 245/45 R20 | 285/40 R20	RS e-tron GT	**845,00**
47J	**Veljed - kergmetallveljed 9,5J/11,5J x 21", 10-kodaraga "Trapezoid Module" disain, musta värvi, osaliselt poleeritud,** rehvidega 265/35 R21| 305/30 R21	e-tron GT	**3 095,00**
47J	**Veljed - kergmetallveljed 9,5J/11,5J x 21", 10-kodaraga "Trapezoid Module" disain, musta värvi, osaliselt poleeritud,** rehvidega 265/35 R21| 305/30 R21	RS e-tron GT	**1 970,00**
47L	**Veljed - kergmetallveljed 9,5J/11,5J x 21", 10-kodaraga "Trapezoid Module" disain, plaatina-hall, osaliselt poleeritud,** rehvidega 265/35 R21| 305/30 R21	e-tron GT	**3 095,00**
47L	**Veljed - kergmetallveljed 9,5J/11,5J x 21", 10-kodaraga "Trapezoid Module" disain, plaatina-hall, osaliselt poleeritud,** rehvidega 265/35 R21| 305/30 R21	RS e-tron GT	**1 970,00**
54C	**Veljed- kergmetallveljed 9,5J/11,5J x 21", 10-kodaraga "Trapezoid Module" disain, titaan-hall** (matt)**, osaliselt poleeritud,** rehvidega 265/35 R21 | 305/30 R21	e-tron GT	**3 095,00**
54C	**Veljed- kergmetallveljed 9,5J/11,5J x 21", 10-kodaraga "Trapezoid Module" disain, titaan-hall** (matt)**, osaliselt poleeritud,** rehvidega 265/35 R21 | 305/30 R21	RS e-tron GT	**1 970,00**
43S	**Veljed- kergmetallveljed 9,5J/11,5J x 21", 10-kodaraga "Trapezoid Module" disain, musta värvi, osaliselt poleeritud,** rehvidega 265/35 R21 | 305/30 R21	e-tron GT	**2 700,00**
43S	**Veljed- kergmetallveljed 9,5J/11,5J x 21", 10-kodaraga "Trapezoid Module" disain, musta värvi, osaliselt poleeritud,** rehvidega 265/35 R21 | 305/30 R21	RS e-tron GT	**3 820,00**
44I	**Veljed - kergmetallveljed 9,5J/11,5J x 21", 5-topeltkodaraga "Concave Module" disain, musta värvi,** rehvidega 265/35 R21 | 305/30 R21	e-tron GT	**3 935,00**
44I	**Veljed - kergmetallveljed 9,5J/11,5J x 21", 5-topeltkodaraga "Concave Module" disain, musta värvi,** rehvidega 265/35 R21 | 305/30 R21	RS e-tron GT	**2 810,00**
T9T9	**Välisvärv - Ibis-valge**		**0,00**
0E0E	**Välisvärv - Mythos-must** metallikvärv		**1 180,00**
L5L5	**Välisvärv - Florett-hõbe** metallikvärv		**1 180,00**
Y1Y1	**Välisvärv - Tango-punane** metallikvärv		**1 180,00**

Kood	Lisavarustus		Hind, EUR
8R8R	**Välisvärv - Kemora-hall** metallikvärv		**1 180,00**
M1M1	**Välisvärv - Suzuka-hall** metallikvärv		**1 180,00**
9W9W	**Välisvärv - Ascari-sinine** metallikvärv		**1 180,00**
V0V0	**Välisvärv - Tactical-roheline** metallikvärv		**1 180,00**
6Y6Y	**Välisvärv - Daytona-hall** pärlefektvärv		**1 180,00**
Q0Q0	**Välisvärv - "Audi exclusive"** tava-, metallik- või pärlefektvärv		**4 840,00**
EA1	**Pikendatud tehasegarantii - 3 aastat** (2 aastat + 1 aasta lisagarantiid)**, läbisõiduni 30 000 km**	e-tron GT	**145,00**
EA2	**Pikendatud tehasegarantii - 3 aastat** (2 aastat + 1 aasta lisagarantiid)**, läbisõiduni 60 000 km**	e-tron GT	**220,00**
EA3	**Pikendatud tehasegarantii - 3 aastat** (2 aastat + 1 aasta lisagarantiid)**, läbisõiduni 90 000 km**	e-tron GT	**315,00**
EB4	**Pikendatud tehasegarantii - 3 aastat** (2 aastat + 1 aasta lisagarantiid)**, läbisõiduni 120 000 km**	e-tron GT	**380,00**
EB3	**Pikendatud tehasegarantii - 3 aastat** (2 aastat + 1 aasta lisagarantiid)**, läbisõiduni 150 000 km**	e-tron GT	**460,00**
EA4	**Pikendatud tehasegarantii - 4 aastat** (2 aastat + 2 aastat lisagarantiid)**, läbisõiduni 40 000 km**	e-tron GT	**350,00**
EA5	**Pikendatud tehasegarantii - 4 aastat** (2 aastat + 2 aastat lisagarantiid)**, läbisõiduni 80 000 km**	e-tron GT	**555,00**
EA6	**Pikendatud tehasegarantii - 4 aastat** (2 aastat + 2 aastat lisagarantiid)**, läbisõiduni 120 000 km**	e-tron GT	**825,00**
EA7	**Pikendatud tehasegarantii - 5 aastat** (2 aastat + 3 aastat lisagarantiid)**, läbisõiduni 50 000 km**	e-tron GT	**775,00**
EA8	**Pikendatud tehasegarantii - 5 aastat** (2 aastat + 3 aastat lisagarantiid)**, läbisõiduni 100 000 km**	e-tron GT	**1 315,00**
EA9	**Pikendatud tehasegarantii - 5 aastat** (2 aastat + 3 aastat lisagarantiid)**, läbisõiduni 150 000 km**	e-tron GT	**2 245,00**
EA1	**Pikendatud tehasegarantii - 3 aastat** (2 aastat + 1 aasta lisagarantiid)**, läbisõiduni 30 000 km**	RS e-tron GT	**300,00**
EA2	**Pikendatud tehasegarantii - 3 aastat** (2 aastat + 1 aasta lisagarantiid)**, läbisõiduni 60 000 km**	RS e-tron GT	**380,00**
EA3	**Pikendatud tehasegarantii - 3 aastat** (2 aastat + 1 aasta lisagarantiid)**, läbisõiduni 90 000 km**	RS e-tron GT	**475,00**
EB4	**Pikendatud tehasegarantii - 3 aastat** (2 aastat + 1 aasta lisagarantiid)**, läbisõiduni 120 000 km**	RS e-tron GT	**540,00**
EB3	**Pikendatud tehasegarantii - 3 aastat** (2 aastat + 1 aasta lisagarantiid)**, läbisõiduni 150 000 km**	RS e-tron GT	**620,00**
EA4	**Pikendatud tehasegarantii - 4 aastat** (2 aastat + 2 aastat lisagarantiid)**, läbisõiduni 40 000 km**	RS e-tron GT	**825,00**
EA5	**Pikendatud tehasegarantii - 4 aastat** (2 aastat + 2 aastat lisagarantiid)**, läbisõiduni 80 000 km**	RS e-tron GT	**1 030,00**
EA6	**Pikendatud tehasegarantii - 4 aastat** (2 aastat + 2 aastat lisagarantiid)**, läbisõiduni 120 000 km**	RS e-tron GT	**1 295,00**
EA7	**Pikendatud tehasegarantii - 5 aastat** (2 aastat + 3 aastat lisagarantiid)**, läbisõiduni 50 000 km**	RS e-tron GT	**1 565,00**
EA8	**Pikendatud tehasegarantii - 5 aastat** (2 aastat + 3 aastat lisagarantiid)**, läbisõiduni 100 000 km**	RS e-tron GT	**2 105,00**
EA9	**Pikendatud tehasegarantii - 5 aastat** (2 aastat + 3 aastat lisagarantiid)**, läbisõiduni 150 000 km**	RS e-tron GT	**3 035,00**

Hinnad sisaldavad 20% käibemaksu. Reval Auto Esindused OÜ jätab endale õiguse muuta hindu ette teatamata, käesolev hinnakiri muudab kehtetuks varasemad.

Audi e-tron GT mõõdud: 2022

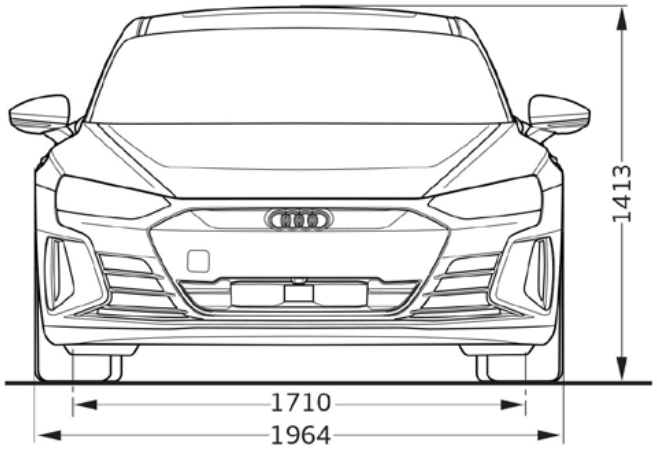

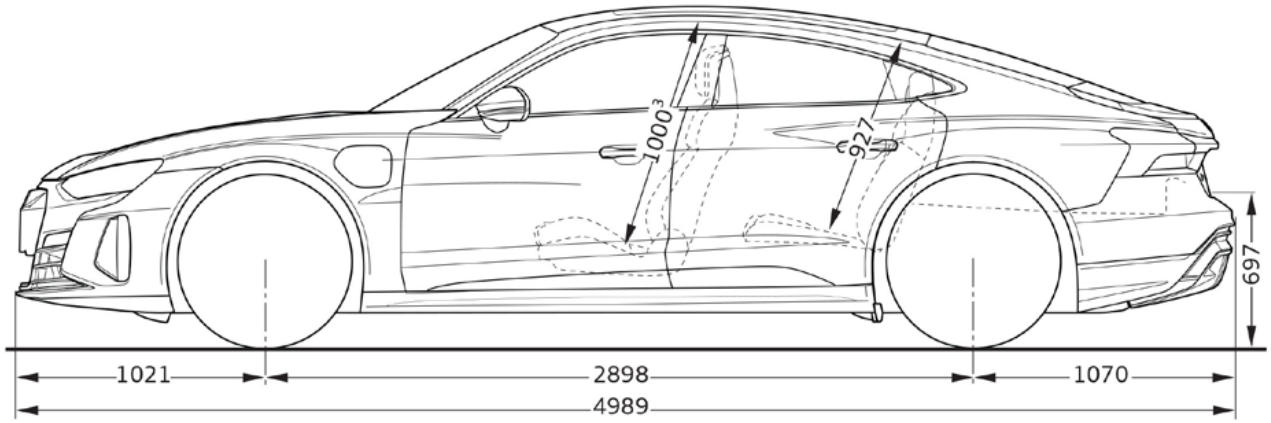

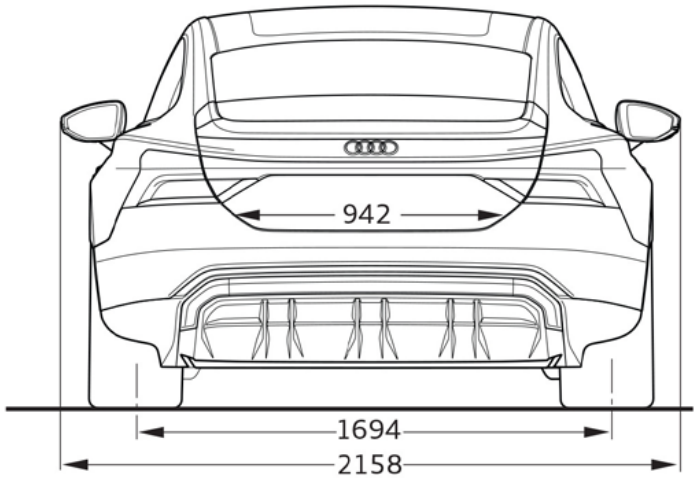

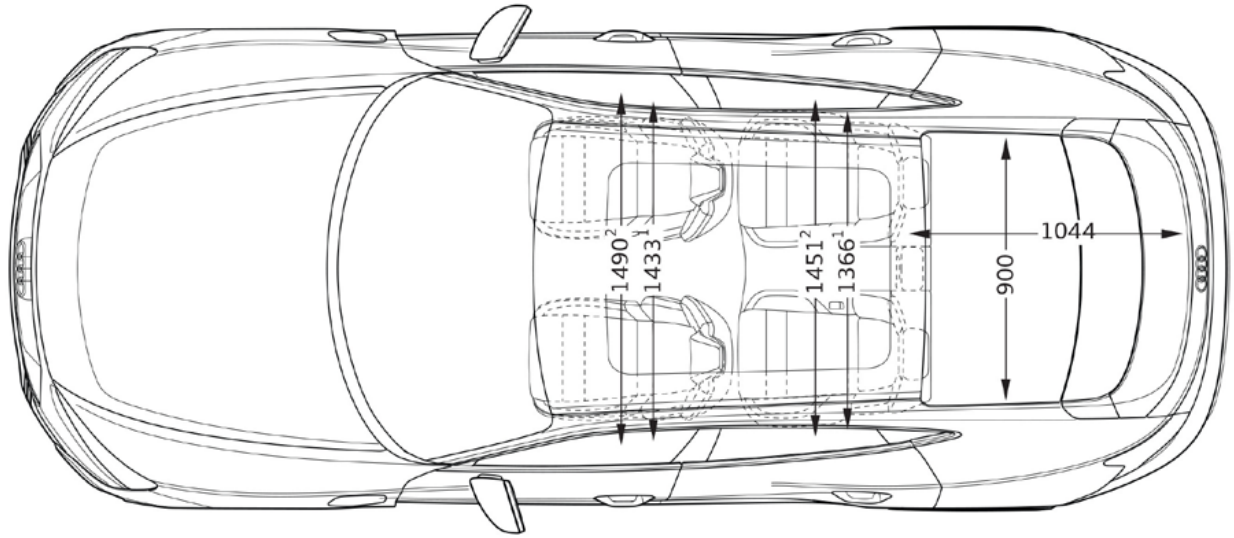

Audi RS e-tron GT mõõdud: 2022

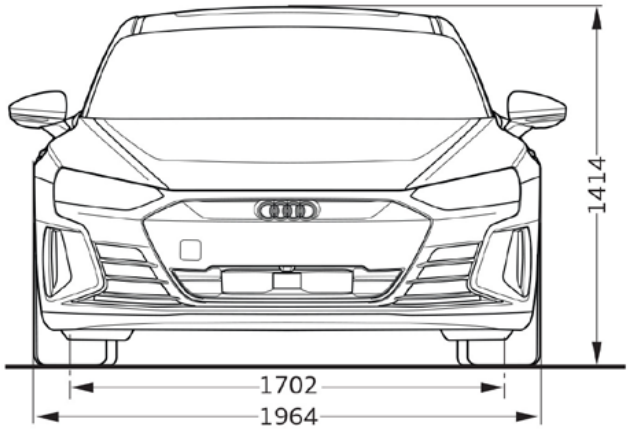

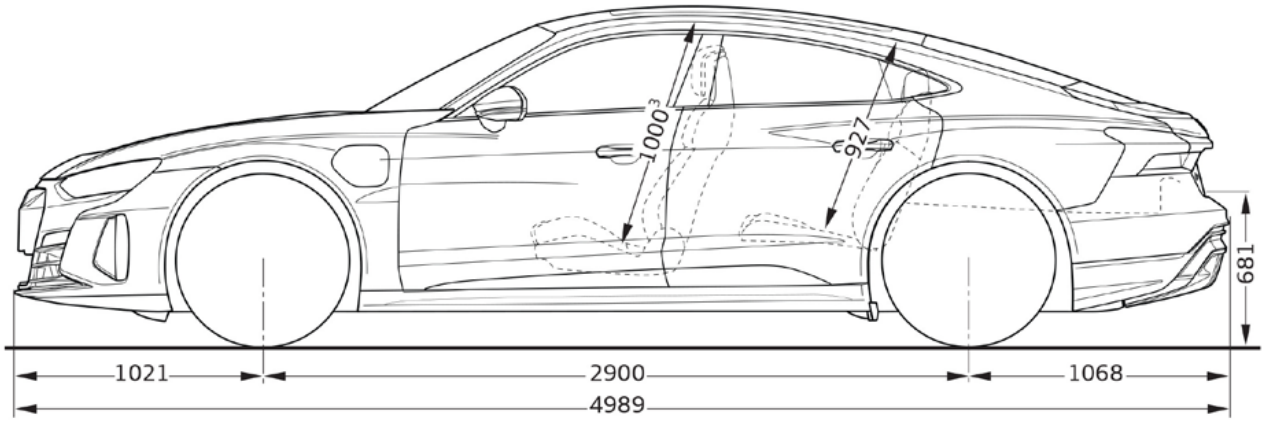

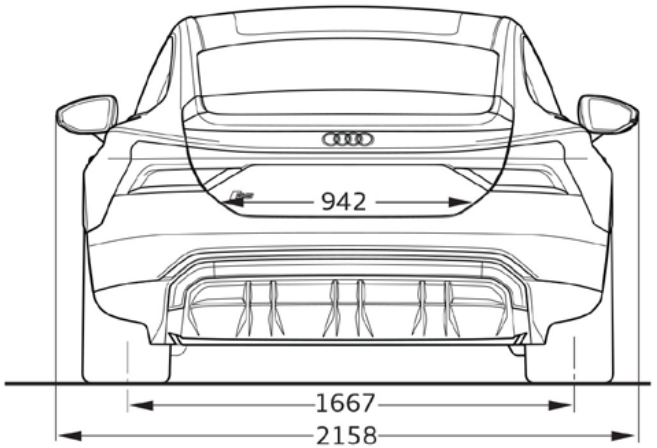

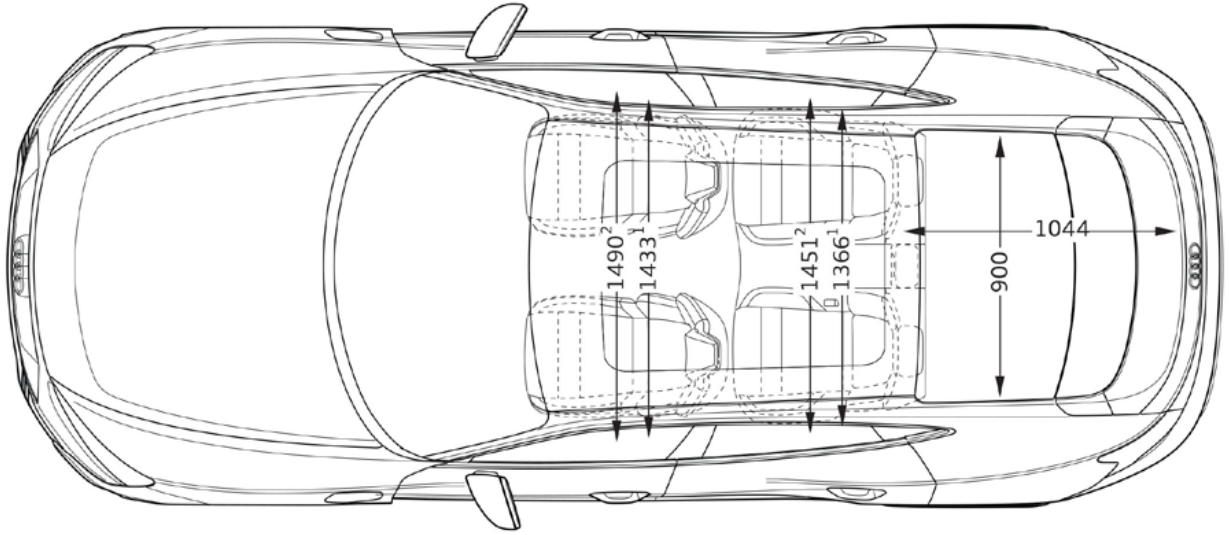

Audi Tallinn
Reval Auto Esindused OÜ
Paldiski mnt 100a, 13522 Tallinn
Tel: 611 2000
e-post: tallinn@audi.ee

Audi Tartu
Aasta Auto AS
Sepa 24b, 51013 Tartu
Tel: 7308 020
e-post: audi@aastaauto.ee

Audi teeninduskeskus Pärnus
Reval Auto Esindused OÜ
Tallinna mnt 87e, 80034 Pärnu
Tel: 444 7130
e-post: parnu@audi.ee

Audi teeninduskeskus Kuressaares
Reval Auto Esindused OÜ
Tallinna tn 61a, 93818 Kuressaare
Tel 453 0100
e-post: kuressaare@audi.ee

Audi teeninduskeskus Virumaal
Møller Auto Viru AS
Narva mnt 143, 41536 Jõhvi
Tel 680 8200
e-post: viru@moller.ee