R8

Hinnakiri 2019

Audi Vorsprung durch Technik

Audi R8 Coupé 2019

Mark ja mudel	Käigukast	Mudelikood	Mootor ja töömaht, cm3	Võimsus, kW / hj	Pöördemoment, Nm	Hind km-ga, EUR
R8 Coupé V10 performance	**7-k, S tronic**	4SP RDE	V10 5.2 / 5204	456 / 620	580	**192 700,00**

Reval Auto Esindused OÜ jätab endale õiguse muuta hindu ette teatamata, käesolev hinnakiri muudab kehtetuks varasemad.

Audi R8 Coupé standardvarustus

		R8 Coupé V10 performance quattro
7AL	**Alarmseade, sh kesklukustus,** salongi mahuandurid ja kallutusandur	●
9S8	**"Audi virtual cockpit" -** täisdigitaalne 12,3 tolline näidikute paneel armatuurlauas	●
4UF	**"Airbag" - täismõõdus turvapadjad juhile ja kaassõitjale,** sh kõrvalistuja turvapadja väljalülitamise võimalus	●
4X3	**"Airbag" - külgturvapadjad juhile ja kaassõitjale koos peaturvapadjaga**	●
XXX	**ABS pidurid, elektroonilise pidurdusjõu jaotusega** (EBD)	●
XXX	**ASR - haardejõu kontrollsüsteem**	●
XXX	**EDS - elektrooniline differentsiaali lukustussüsteem**	●
XXX	**ESC - elektrooniline suunastabiilsust tagav süsteem**	●
4F2	**"Comfort key" - võtmeta avamis- ja lukustamissüsteem**	●
5MN	**Dekoorliistud salongis - matt "Carbon"**	●
GT0	**Dekoorliistud laiendatud** (Audi virtual cockpit`i ümbris ja õhutusavades) **kõrgläikega musta värvi**	●
7L8	**Efektiivsusmeetmed - Start/stop süsteem** (mootori automaatne seiskamine ja käivitamine kütusekulu ja CO_2 heitmete vähendamiseks) **koos "Energy recovery"**	●
ZZZ	**Efektiivsusmeetmed - "Audi cylinder on demand"** (lülitatakse välja automaatselt 5-silindrit 10-st, et vähendada kütusekulu ja CO_2 heitmeid osalisel koormusel)	●
8IT/8SP/ 8K1	**Esi- ja tagalaternad LED-tehnoloogiaga, sh päevasõidutuled ja dünaamilised suunatuled tagalaternates**	●
Q4P/N0Q/ 3PF	**Istmed - elektriliselt** (osaliselt) **reguleeritavad** (istme kõrgus) **"R8" korvistmed "Audi exclusive", istmed kaetud nahkpolstriga "Fine Nappa"**	●
4A3	**Istmed elektrilise soojendusega**	●
9AK	**Kliimaseade "Deluxe",** koos päikesesensoriga	●
0M2	**Kütusepaagi maht ca 73 liitrit**	●
7HB	**Laiendatud nahapakett -** uste käepidemed ja uste keskosa kaetud nahaga "Fine Nappa"	●
5L2	**Kaitseraua detailid (ees spoiler ja taga diffuser) titaanium-optikaga** (matt)	●
7UG/I8H	**MMI® navigatsioon "Plus", sh "MMI touch®", sh integreeritud raadio, "Audi music interface", DVD-mängija** (MP3, WMA, AAC, MPEG-4) **ja 2 x SDXC-kaardipesa**	●
9VD	**Kõlarisüsteem - "Audi Sound System"** (5 kõlarit, kogu väljundvõimsusega 140W)	●
9JA	**Mittesuitsetaja pakett**	●
7X2	**Parkimisabi auto esi- ja tagaosas**	●
VF2	**Pedaalid ja jalatugi roostevabast terasest**	●
4L6	**Peeglid - automaatselt tumenev sisepeegel**	●
6FA	**Peeglid - välispeeglite korpus värvitud kerevärvi, sh integreeritud LED-suunatuled**	●

Audi R8 Coupé standardvarustus

		R8 Coupé V10 performance quattro
6XD	**Peeglid - välispeeglid elektriliselt reguleeritavad ja elektrilise soojendusega**	●
1LW	**Pidurid - keraamilised pidurkettad ees ja taga, sh antratsiit-halli värvi pidurisadulad koos "Audi ceramic" logoga**	●
7K3	**Rehvirõhu kontrollsüsteem -** akustilise ja visuaalse hoiatusega	●
1XX	**Rooliratas "R8" - perforeeritud nahkkattega multifunktsionaalne "Performance" rool, "lõigatud alaosaga"** ja 3-kodaraga disain ning nelja juhtnupuga (satelliidiga), sh "Performance mode"	●
QZ7	**Roolivõimendi - elektromehaaniline, kiirustundlik**	●
6H3	**"Sideblade" - "Carbon"** (läikiv)	●
0Y3	**Suurendatud külmakindlus**	●
5J1	**Tagaspoiler "Carbon"** (läikiv)**,** integreeritud	●
EA0	**Tehasegarantii - 2 aastat, läbisõidupiiranguta**	●
1S2	**Tungraud ja rattavõti**	●
9ZX/UE7	**Telefon-/meedialiides - "Audi music interface" ja "Bluetooth interface"**	●
1S2	**Tungraud ja rattavõti**	●
9P3	**Turvavöö lukustatuse kontrollsüsteem**	●
1G8	**"Tyre repair kit"** (12-voldine kompressor ja rehvitihenduskomplekt)	●
1X1	**quattro® - pidev nelikvedu**	●
QQ0	**Valgustus salongis -** sisenemisvalgustus, LED-valgustus pagasiruumis ja kindalaekas	●
1PD	**Vargusevastased rattapoldid** - rattaid võimalik vabastada ainult spetsiaalse adapteri abil	●
1BE	**Vedrustus - sportvedrustus "Performance"**	●
0P9	**Väljalasketorude otsad - kõrgläikega musta värvi** (ovaalse-kujuga)	●
1T3/'KPV	**Ohukolmnurk, tõkiskingad, helkurvest ja autoapteek**	●
40F	**Kergmetallveljed - 8,5J x 19" ees, 11J x 19" taga, 5-topeltkodaraga disain, titaanoptikaga, masinpoleeritud,** rehvidega 245/35 R19 ees ja 295/35 R19 taga	●

● - standardvarustus; ○ - lisavarustus; - - võimalus puudub

Lisavarustus Audi R8 Coupé 2019

Kood	Lisavarustus		Hind, EUR
5MA	**Dekoorliistud salongis - antratsiithall lakk ustel ja keskkonsoolil**		0
5MB	**Dekoorliistud salongis - titaanhall** (matt) **lakk ustel ja keskkonsoolil**		0
5MK	**Dekoorliistud salongis - carbon** (läikiv) **ustel ja keskkonsoolil**		0
5TL	**Dekoorliistud salongis - kõrgläike must dekoor "Piano black finish" ustel ja keskkonsoolil - "Audi exclusive"**		1 500,00
YTF	**Dekoorliistud salongis - värvitud vastavalt "Audi exclusive" värvivalikule**		2 880,00
GT2	**Dekoorliistud laiendatud** ("Audi virtual cockpit"`il ja õhutusavades) **- matt "Carbon"**		2 245,00
GT5	**Dekoorliistud laiendatud** ("Audi virtual cockpit"`il ja õhutusavades) **- kõrgläikega "Carbon"**		2 075,00
YYG	**Dekoorliistud laiendatud** (õhutusavades) **- "Audi exclusive"**		580,00
QV3	**Digitaalraadio vastuvõtt** (DAB)**, signaali vastuvõtmine sõltub asukohamaal pakutavatest raadiokanalitest**		520,00
PXF	**Esilaternad - LED-tehnoloogia põhised esilaternad kombineeritud "Audi Laser lights" tehnoloogiaga,** sh dünaamilised suunatuled esilaternates ja kaugtulede assistent		4 065,00
8G1	**Esilaternad - kaugtulede ümberlülitamise assistent "High-beam assistant"**	sisaldub paketis PXF	210,00
3PR	**Istmed - istmete kauguse** (roolist) **elektriline reguleerimine,** sh pneumaatiliselt reguleeritav nimmetugi ja küljetoed, mälufunktsiooniga	ainult koos Q1D ja 3G4	0
Q1D/N3Q	**Istmed - "R8" sportistmed, istmed kaetud "Fine Nappa" istmepolstriga**		0
Q1D/N1H	**Istmed - "R8" sportistmed, istmed kaetud "Fine Nappa" istmepolstriga** (kärjekuliste õmblustega)**, sh värvilised õmblused**		580,00
3G4	**Istmed - ISOFIX-lasteistme kinnitus kõrvalistmel**	mitte koos korvistmetega	0
YTU	**Jalamatid** (musta värvi) **"R8" logoga, värvilise õmblusega - "Audi exclusive"**		600,00
YSR	**Jalamatid** (nahkäärisega) **- "Audi exclusive"**		405,00
YSQ	**Jalamatid** (nahkäärisega)**, vaip ja istmete tagaosa "Audi exclusive"**		2 305,00
0M1	**Kütusepaak suurendatud mahutavusega - ca 83l**		130,00
9VS	**Kõlarisüsteem - "Bang & Olufsen Sound System"** (13 kõlarit, kogu väljundvõimsusega 550W)		2 190,00
6NN	**Laepolster "Alcantara"**		1 615,00
6NT	**Laepolster "Alcantara" koos "diamond"-õmblustega**		3 225,00
YSE	**Laepolster "Alcantara" koos "diamond"-õmblustega - "Audi exclusive"**		4 030,00
7HD	**Laiendatud nahapakett - armatuurlaud, uste sisepinnad, tagasein ja keskkonsool** (osaliselt) **kaetud "Fine Nappa" nahkpolstriga**		3 545,00
YVN	**Laiendatud nahapakett - turvapadja katte roolil kaetud "Fine Nappa" nahkpolstriga**		1 440,00
7HD	**Laiendatud nahapakett - armatuurlaud, uste sisepinnad, tagasein ja keskkonsool** (osaliselt) **kaetud "Fine Nappa" nahkpolstriga**		3 545,00
0UB	**Laiendatud nahapaketile värvilised õmblused**	ainult koos 7HD ja N1H/N3Q	810,00
YSU	**Laiendatud nahapakett - istmepoolsed ukse lävekattepinnad kaetud "Fine Nappa" nahkpolstriga - "Audi exclusive"**		580,00
YSH	**Laiendatud nahapakett - tagasein kaetud "Alcantara" polstriga - "Audi exclusive"**		580,00
YYE	**Liistud - mootori õhuavade katted värvitud** (kõrgläikega) **- "Audi exclusive"**		810,00
YYF	**Liistud - mootori õhuavade katted värvitud** (matt) **- "Audi exclusive"**		810,00
7M9	**Lävekatteliistud valgustusega - "Audi exclusive alumiinium"**		750,00
VT3	**Lävekatteliistud valgustusega - matt "Carbon"**		2 130,00

Kood	Lisavarustus		Hind, EUR
VT4	**Lävekatteliistud valgustusega - läikiv "Carbon"**	mitte koos 5MN	1 960,00
5L1	**Kaitseraua detailid** (ees spoiler ja taga diffuser) **kõrgläike musta värvi**		0
5L4	**Kaitseraua detailid** (ees spoiler ja taga diffuser) **"Audi exclusive carbon"-optikaga**		8 980,00
UI2	**Meedialiides "Audi Smartphone Interface"** (kasutusvõimalus sõltub asukohariigist pakutavatest teenustest)		290,00
NM5	**Mootoriruum dekoreeritud läikiva "Carbon"-optikaga**	ainult koos QQ1	3 915,00
YQM	**Pagasiruum polsterdatud "Audi exclusive" alcantara polstriga**		1 900,00
QE1	**Panipaigapakett - võrgud esiistmete taga ja külgmised võrgud pagasiruumis**	mitte koos korvistmetega	325,00
KA2	**Parkimiskaamera auto tagaosas**		715,00
4L7	**Peeglid - automaatselt tumenev sisepeegel, sh kuvatakse digitaalne kompass peeglil**		120,00
6XK	**Peeglid - välispeeglid automaatselt tumenevad ja elektriliselt kokkuklapitavad**		430,00
6FC	**Peeglid - välispeeglite korpused alumiiniumoptikaga**		405,00
6FN	**Peeglid - välispeeglite korpused titaan-halli värvi**		0
6FQ	**Peeglid - välispeeglite korpused "Audi exclusive - Carbon"**		1 615,00
PC6	**Pidurisadulad värvitud kõrgläike punaseks**		580,00
8T2	**Püsikiirushoidja - "Cruise control"**		350,00
YUC	**Rooliratas ja käiguvalits kaetud "Audi exclusive" musta seemisnahaga** (õmbluse värv on valitav)		910,00
YRB	**Rooliratas ja käiguvalits kaetud "Audi exclusive" nahkpolstriga** (polstri ja õmbluse värv on valitav)		910,00
1N8	**Roolitundlikkuse seadistuse võimalus - "Dynamic steering"**		1 615,00
6H0	**"Sideblade" hõbehalli värvi - "Ice silver"**		0
6H5	**"Sideblade" halli värvi - "Kendo grey"**		0
6H6	**"Sideblade" musta värvi - "Mythos black"**		0
YUY	**"Sideblade" - tava-, metallik- või pärlefektvärv "Audi exclusive"**		1 245,00
YYQ	**"Sideblade" - titaanhalli värvi** (matt) **"Audi exclusive"**		1 245,00
9JC	**Suitsetaja pakett -** tuhatoos ja sigaretisüütaja keskkonsoolis		60,00
EL3	**Telefon ja kommunikatsioon - "Audi connect"** (erinevate internetifunktsioonide kasutusvõimalus)		580,00
9ZE/GB1	**Telefon ja kommunikatsioon - "Audi phone box" koos LTE-toega,** universaalne telefonialus käetoes esiistmete vahel võimaldamaks telefonikõnesid läbi "Bluetooth" ühenduse		565,00
4ZP	**Tähised - Audi rõngad ja mudelitähis auto esi ja tagaosas kõrgläike musta värvi "Audi exclusive"**		350,00
QQ1	**Valgustuspakett - täiendav valgustus ustes, keskkonsoolis, jalgaderuumis ja mootoriruumis**		440,00
2MN	**Vedrustus - "Audi magnetic ride" -** kolm erinevat vedrustuse seadistuse võimalust: auto/comfort/dynamic		2 075,00
VC1	**Väravapult "HomeLink"**		315,00
40E	**Kergmetallveljed - 8,5J x 19" ees, 11J x 19" taga, 5-V-kodaraga disain,** rehvidega 245/35 R19 ees ja 295/35 R19 taga		0
45D	**Kergmetallveljed - 8,5J x 19" ees, 11J x 19" taga, 5-topeltkodaraga disain, antratsiit-must** (läikiv)**, osaliselt poleeritud,** rehvidega 245/35 R19 ees ja 295/35 R19 taga		0
40G	**Kergmetallveljed - 8,5J x 20" ees, 11J x 20" taga, 10-kodaraga "Y" disain, osaliselt poleeritud,** rehvidega 245/30 R20 ees ja 305/30 R20 taga		1 730,00
45E	**Kergmetallveljed - 8,5J x 20" ees, 11J x 20" taga, 10-kodaraga "Y" disain, titaanoptikaga** (matt)**, osaliselt poleeritud,** rehvidega 245/30 R20 ees ja 305/30 R20 taga		1 730,00
45F	**Kergmetallveljed - 8,5J x 20" ees, 11J x 20" taga, 10-kodaraga "Y" disain, antratsiit-must** (läikiv)**,** rehvidega 245/30 R20 ees ja 305/30 R20 taga		1 730,00
52J	**Kergmetallveljed - 8,5J x 20" ees, 11J x 20" taga, 5-topeltkodaraga "Dynamic" disain,** rehvidega 245/30 R20 ees ja 305/30 R20 taga		3 165,00
52K	**Kergmetallveljed - 8,5J x 20" ees, 11J x 20" taga, 5-topeltkodaraga "Dynamic" disain, tiaanoptikaga** (matt)**, osaliselt poleeritud,** rehvidega 245/30 R20 ees ja 305/30 R20 taga		3 165,00
52L	**Kergmetallveljed - 8,5J x 20" ees, 11J x 20" taga, 5-topeltkodaraga "Dynamic" disain, antratsiit-must, osaliselt poleeritud,** rehvidega 245/30 R20 ees ja 305/30 R20 taga		3 165,00
T9T9	**Värv - Ibis-valge**		0

Kood	Lisavarustus	Hind, EUR
L1L1	**Värv - Vegas-kollane**	0
0E0E	**Värv - Mythos-must** metallikvärv	1 155,00
Y1Y1	**Värv - Tango-punane** metallikvärv	1 155,00
L5L5	**Värv - Florett-hõbedane** metallikvärv	1 155,00
M1M1	**Värv - Suzuka-hall** metallikvärv	1 155,00
8R8R	**Värv - Kemora-hall** metallikvärv	1 155,00
9W9W	**Värv - Ascari-sinine** metallikvärv	1 155,00
6Y6Y	**Värv - Daytona-hall** pärlefektvärv	1 155,00
K6K6	**Värv - Ara-sinine** kristallefektvärv	1 785,00
0000	**Värv - mattefektvärv "Audi exclusive"**	8 520,00
Q0Q0	**Värv - tava-, metallik- või pärlefektvärv "Audi exclusive"**	3 570,00
EA1	**Pikendatud tehasegarantii - 3 aastat** (2 aastat + 1 aasta lisagarantiid)**, läbisõiduni 30 000 km**	405,00
EA2	**Pikendatud tehasegarantii - 3 aastat** (2 aastat + 1 aasta lisagarantiid)**, läbisõiduni 60 000 km**	570,00
EA3	**Pikendatud tehasegarantii - 3 aastat** (2 aastat + 1 aasta lisagarantiid)**, läbisõiduni 90 000 km**	780,00
EB4	**Pikendatud tehasegarantii - 3 aastat** (2 aastat + 1 aasta lisagarantiid)**, läbisõiduni 120 000 km**	955,00
EB3	**Pikendatud tehasegarantii - 3 aastat** (2 aastat + 1 aasta lisagarantiid)**, läbisõiduni 150 000 km**	1 200,00
EA4	**Pikendatud tehasegarantii - 4 aastat** (2 aastat + 2 aastat lisagarantiid)**, läbisõiduni 40 000 km**	890,00
EA5	**Pikendatud tehasegarantii - 4 aastat** (2 aastat + 2 aastat lisagarantiid)**, läbisõiduni 80 000 km**	1 330,00
EA6	**Pikendatud tehasegarantii - 4 aastat** (2 aastat + 2 aastat lisagarantiid)**, läbisõiduni 120 000 km**	1 930,00
EA7	**Pikendatud tehasegarantii - 5 aastat** (2 aastat + 3 aastat lisagarantiid)**, läbisõiduni 50 000 km**	1 505,00
EA8	**Pikendatud tehasegarantii - 5 aastat** (2 aastat + 3 aastat lisagarantiid)**, läbisõiduni 100 000 km**	2 350,00
EA9	**Pikendatud tehasegarantii - 5 aastat** (2 aastat + 3 aastat lisagarantiid)**, läbisõiduni 150 000 km**	3 630,00

Hinnad sisaldavad 20% käibemaksu. Reval Auto Esindused OÜ jätab endale õiguse muuta hindu ette teatamata, käesolev hinnakiri muudab kehtetuks varasemad.

Audi R8 Coupé mõõdud: 2019

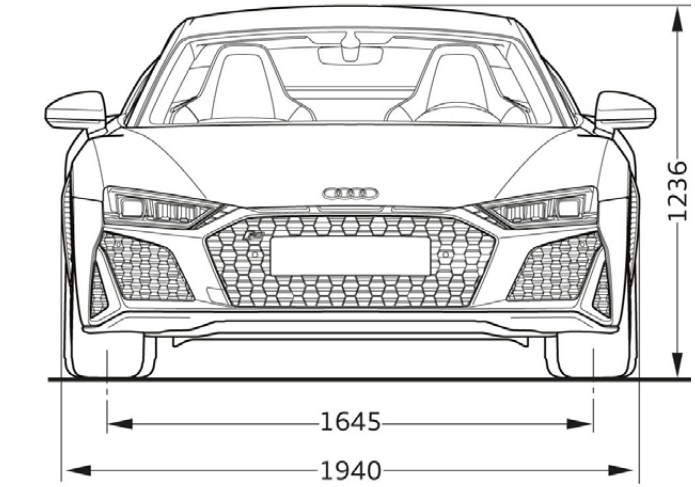

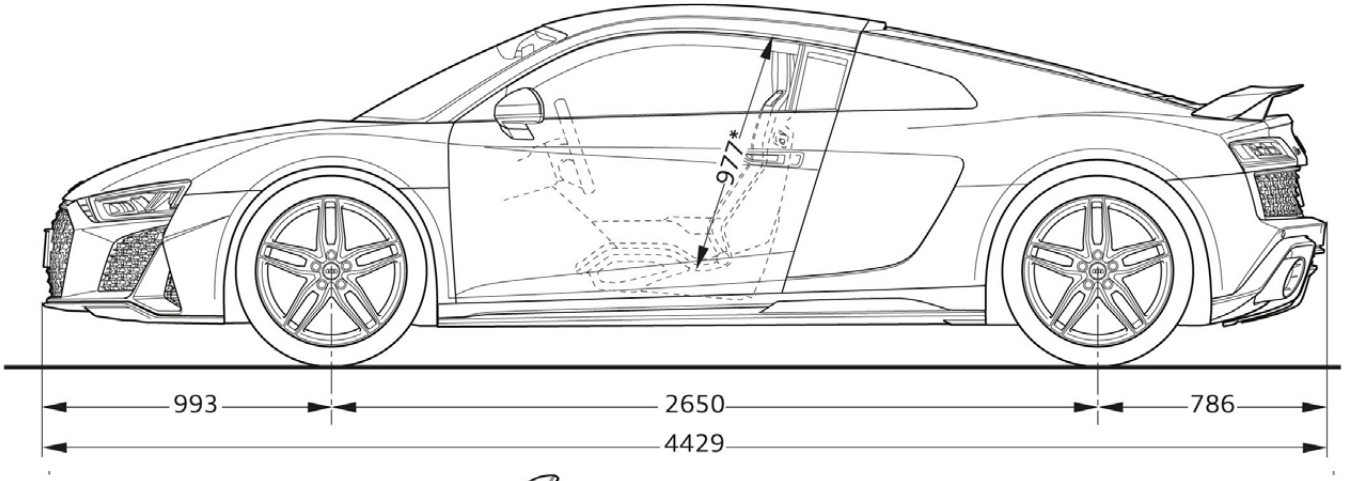

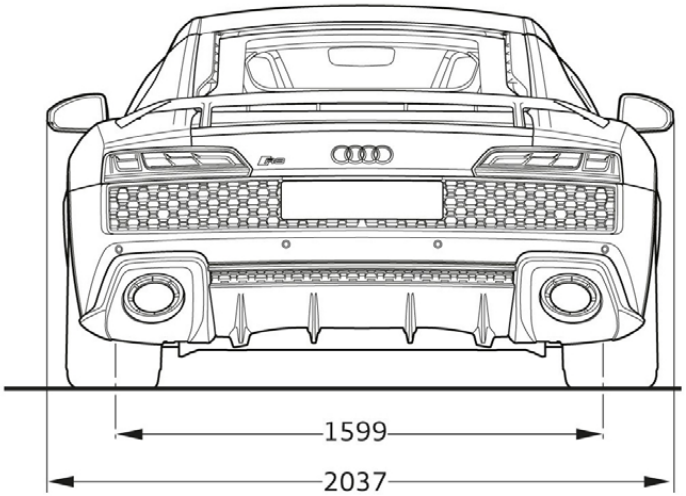

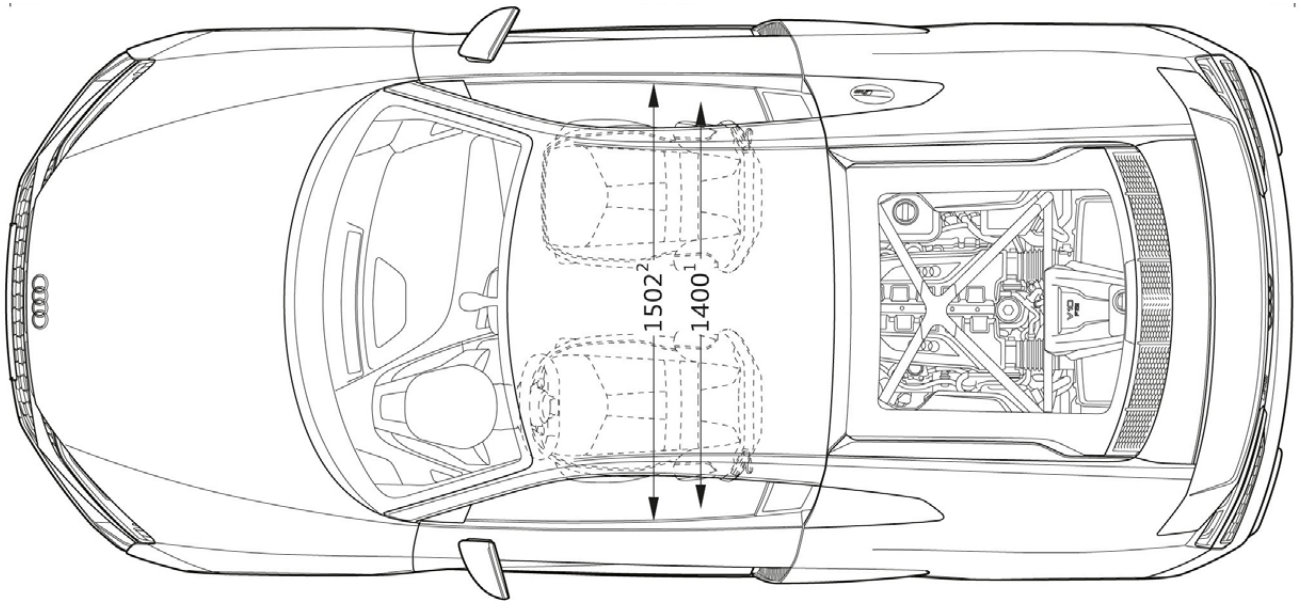

Audi Tallinn
Reval Auto Esindused OÜ
Paldiski mnt 100a, 13522 Tallinn
Tel: 611 2000
e-post: tallinn@audi.ee

Audi Pärnu
Reval Auto Esindused OÜ
Tallinna mnt 87e, 80034 Pärnu
Tel: 444 7130
e-post: parnu@audi.ee

Audi teeninduskeskus Kuressaares
Reval Auto Esindused OÜ
Tallinna tn 61a, 93818 Kuressaare
Tel 453 0100
e-post: kuressaare@audi.ee

Audi teeninduskeskus Tartus
Aasta Auto AS
Sepa 24b, 51013 Tartu
Tel: 7308 020
e-post: audi@aastaauto.ee

Audi teeninduskeskus Virumaal
Møller Auto Viru AS
Narva mnt 143, 41536 Jõhvi
Tel 680 8200
e-post: viru@moller.ee